Ротационные соединения для МНЛ

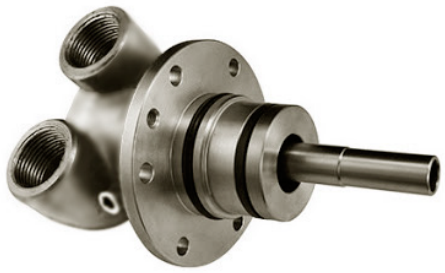

Ротационные соединения тип РС-СТ предназначены для подачи охлаждающей воды в машины непрерывного литья (МНЛ) на предприятиях чёрной металлургии.

РС-СТ

РС-СТ1

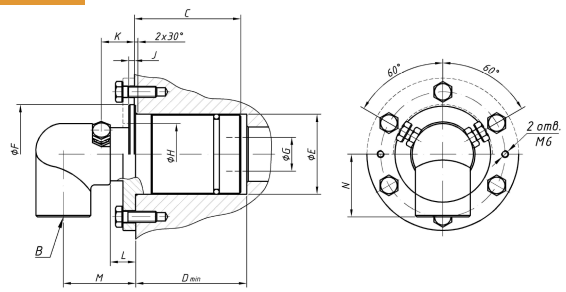

РС-СТ2

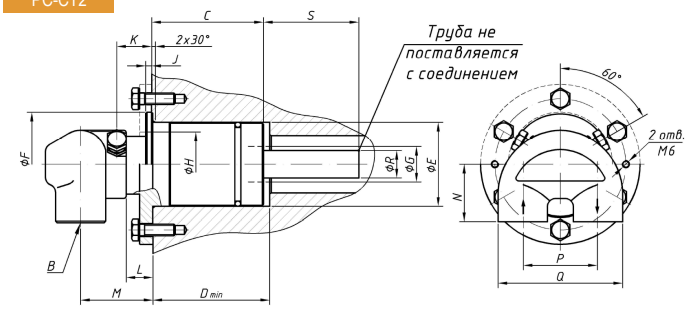

DN	B	C	D	E	F	G	K	M	N
15	G ½	42	43	40,08 40,33	52,1	12,7	22	36	41
20	G ¾	59	60	46,10 46,35	59	17,5	26,5	42	48
25	G 1	78	83	46,10 46,35	73	25	25,5	53,5	46
40	G 1½	75	83	71e8	86	38		65	50

DN	A	B	C	D	E	F	G	K	M	N	P	Q	R	S
20	75	G ¾	59	60	46,10 46,35	59	17,5	26,0	51	39	51	85	12,941 12,984	49
25	75	G¾	78	83	58,50 58,75	73	25	25,5	50,5	39	51	85	18,948 19,000	63
40	98	G 1	87	94	71,00 71,25	86	38	26,0	68	43	64	105	28,45 28,70	48,5

Описание:

- Однопоточное исполнение (РС-СТ1) и двупоточное исполнение (РС-СТ2)
- Монтируется в расточку вала
- Корпус с фланцевым соединением или буртом для накидного фланца
- Гидравлически-разруженное механическое уплотнение. Материалы пары трения: Карбид кремния по карбиду кремния
- Ротор из коррозионно-стойкой стали

Технические характеристики:

Макс. давление воды	10 бар
Макс. скорость вращения	100 об./мин
Макс. температура	90 °C
Размеры	DN 20 -40

VERTLUX